masterplug

PRO XT POWER AT WORK

# Fiche Technique

## Enrouleur électrique platine fixe 30m + 3m

## OATRF3016RRFL3IP-PX

## Principales Caractéristiques

- 1 prise IP 44
- Livré avec son support mural (gabarit fourni)
- Disjoncteur thermique
- Guide de câble
- Poignée ergonomique
- 5 ans de garantie

XL

IP44

30 + 3m

1,5mm²

1 PRISE IP44

5 ANS GARANTIE

CERTIFIÉ PAR LCIE NF

## Schéma Technique

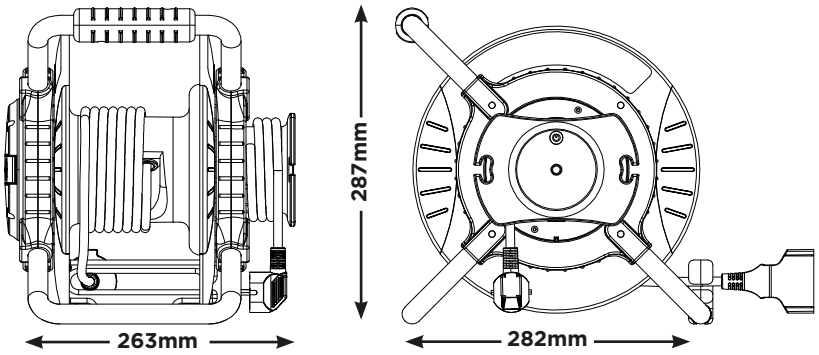

support mural

## Caractéristiques Techniques

| | |
|---|---|
| **Normes** | EN 61242 |
| **Charge Maximale** | 1000W/230V - Câble enroulé |
| | 3000W/230V - Câble déroulé |
| **Longueur de câble** | 30 + 3m |
| **Type de câble** | 1,5mm² (H05RR-F) |

CERTIFIÉ PAR LCIE NF APPAREILLAGE ÉLECTRIQUE DOMESTIQUE 1361AP EN61242 IP44

CE

| | | | |
|---|---|---|---|
| **Référence** | OATRF3016RRFL3IP-PX | **Quantité** | 1 |
| **Type** | Enrouleur électrique Platine fixe 30 + 3 | **Info Emballage Carton (m)** | H:0,31 x L:0,30 x P:0,33 |
| **Type de Câble** | Caoutchouc | **CBM (m³)** | 0,0307 |
| **Poids Produit (kg)** | 6,3 | **Poids Brut (kg)** | 7,1 |
| **Ampère** | 13 | **Code EAN** | 5015056555201 |
| **Dimensions Produit (cm)** | H:29 x L:28 x P:26 | **Code ITF** | 5015056555218 |


**Ventes France: Luceco SAS**

3 Rue de Courtalin, Magny Le Hongre, 77700, France

Tel: 01 61 10 10 35 E-Mail: fr_sales@luceco.fr

www.masterplug-proxt.com/fr