masterplug

PRO XT POWER AT WORK

Fiche Technique

Enrouleur électrique jardin 25+3m

OMF2516FL3IP-PX

Principales Caractéristiques

- Enrouleur de jardin
- 1 prise IP 44
- Disjoncteur thermique
- Guide de câble
- Poignée ergonomique
- Indicateur de fonctionnement par LED
- 5 ans de garantie

L

25m + 3m

1,5mm² H05VV-F

1 PRISE IP44

5 ANS GARANTIE

CERTIFIÉ PAR LCIE NF

Schéma Technique

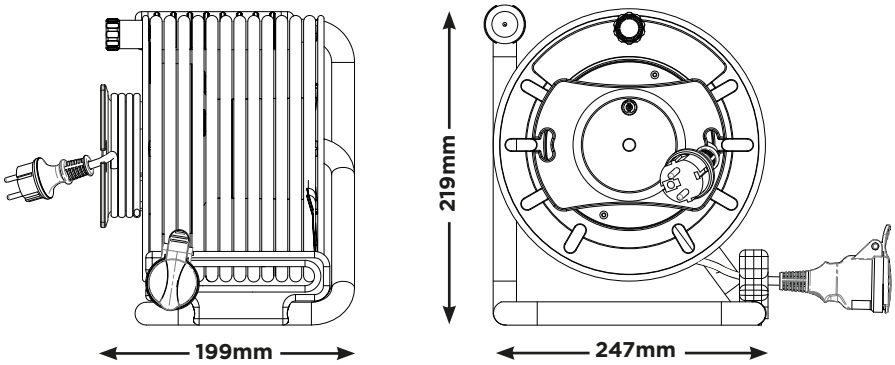

Caractéristiques Techniques

Normes	EN 61242
Charge Maximale	1000W/230V - Câble enroulé
	3000W/230V - Câble déroulé
Longueur de câble	25+3m
Type de câble	1,5mm² H05VV-F

CERTIFIÉ PAR LCIE NF APPAREILLAGE ÉLECTRIQUE DOMESTIQUE 1361AP EN61242

IP44

CE

Référence	OMF2516FL3IP-PX	**Quantité**	1
Type	Enrouleur de jardin 25+3m	**Info Emballage Carton (m)**	H:0,26 x L:0,24 x P:0,23
Type de Câble	PVC	**CBM (m^3)**	0,0149
Poids Produit (kg)	4,2	**Poids Brut (kg)**	4,6
Ampère	16	**Code EAN**	5015056531649
Dimensions Produit (cm)	H:21,9 x L:24,7 x P:19,9	**Code ITF**	5015056531694

Ventes France: Luceco SAS

3 Rue de Courtalin, Magny Le Hongre, 77700, France

Tel: 01 61 10 10 35 E-Mail: fr_sales@luceco.fr

www.masterplug-proxt.com/fr